DEVIATORI/ALLINEATORI

I divisori e riunitori a pattini LM sono speciali sistemi di trasporto utilizzati nelle linee di processo e confezionamento per dividere o il raggruppare in continuo il flusso dei prodotti.

Le possibili applicazioni sono molto varie, ad esempio:

- selezione delle linee di uscita in base a segnali da controlli peso, metal detector, lettori di codici a barre, sistemi di visione
- bilanciamento del flusso di produzione sulle macchine a valle
- collegamento fra macchine di produzione di diversa capacità
- ottimizzazione dell'alimentazione dei tunnel di surgelazione o cottura
- preparazione delle configurazioni di pallettizzazione o di imballo secondario

DEVIATORI MODELLO *D25*

Costruzione straordinariamente robusta, dimensioni generose per poter trattare un notevole numero di ingressi ed uscite, fanno si che questo sia il modello di deviatore/allineatore più utilizzato per tutte le esigenze di fine linea sia nell'industria dell'imballaggio e dell'imbottigliamento che nella logistica

Indicato per:

- Confezioni in cartone (americano, wraparound, clusterpack,…)
- Casse in plastica
- Prodotti dal peso rilevante
- Fardelli termoretratti

DEVIATORI MODELLO *D25*

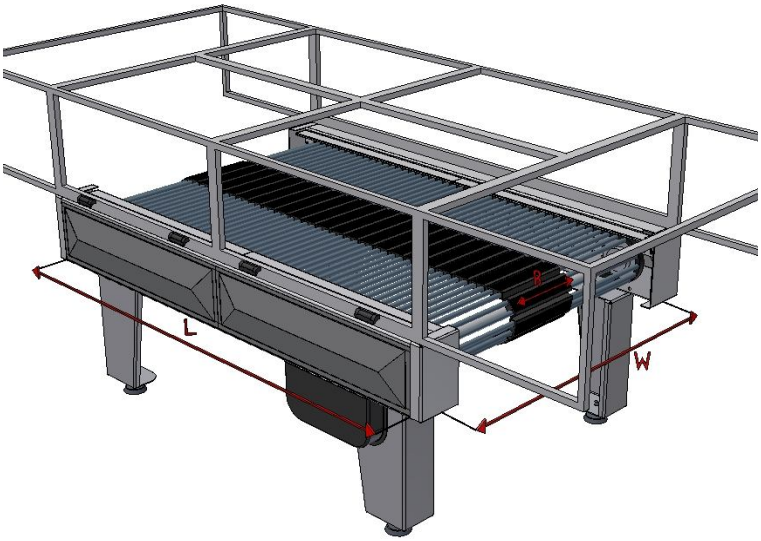

Peso max. prodotto trasportato (kg)	50
Velocità max (m/min):	80
Max. numero scambi per linea (n/min):	200
Rumorosità a 70 m/min (dB):	83
Larghezza utile standard B (mm):	1200, 1400, 1600, 1800, 2000, 2200
Lunghezza standard L (mm):	2500, 3000, 3420
Altezza H (mm):	Da 700 a 1500
Larghezza fiancate F (mm):	225
Altezza fiancate G (mm):	360

Esecuzione:

- Standard: acciaio al carbonio verniciato/zincato
- Inox: carpenteria in acciaio inox

Caratteristiche peculiari:

- Numerosi sistemi standard per agevolare i trasferimenti in ingresso ed uscita anche dei prodotti più instabili, quali:
  - rulli motorizzati e folli
  - nastri di trasferimento a penna
  - nastri per trattenere il prodotto dai lati o da sopra
- Varie superfici disponibili per i pattini in funzione dei prodotti e della velocità
- Motore montato sotto al deviatore con trasmissione rinviata

Accessori e versioni speciali:

- Nastri cadenziatori in ingresso
- Regolazione centralizzata dell'interasse fra le file (manuale o automatica)
- Sistema di tensionamento automatico delle catene
- Motore montato sul lato del deviatore

L.M. S.p.A. con socio unico
V.le delle Nazioni, 95
41122 Modena - ITALY
Tel. +39 059 3164411
Fax +39 059 3164404
E-Mail: info@lmgroup.it
www.lmgroup.it